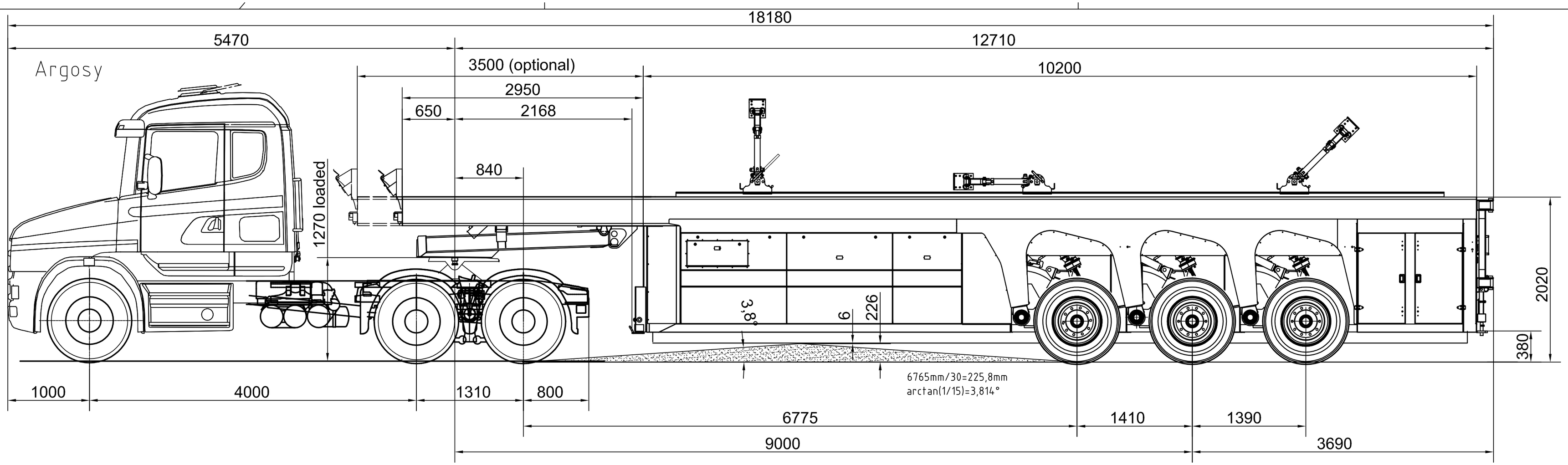

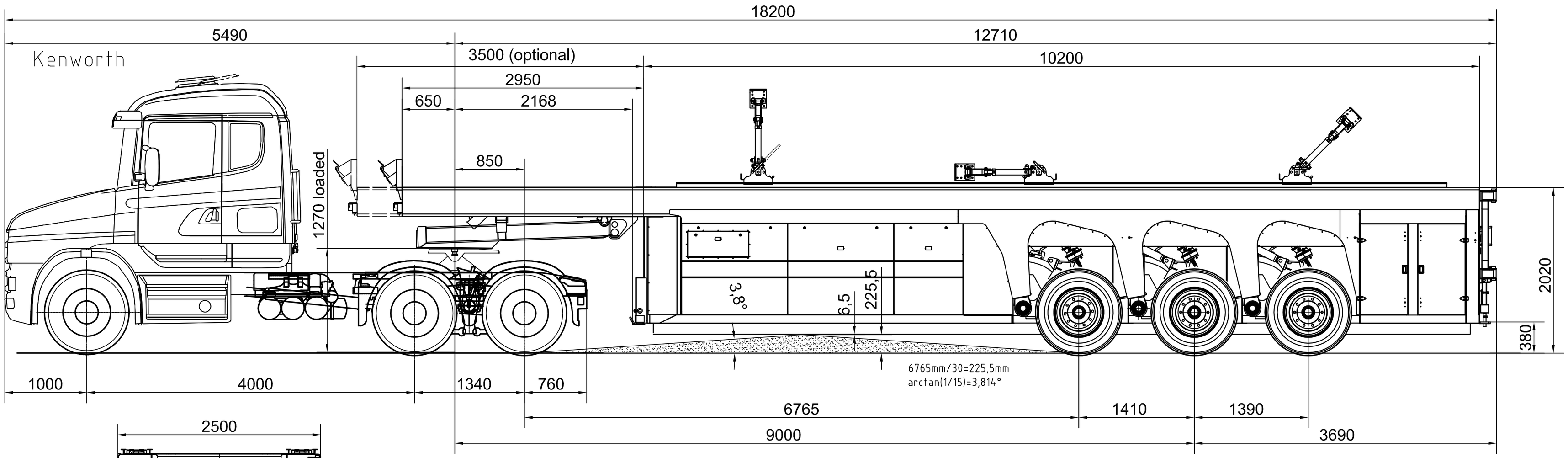

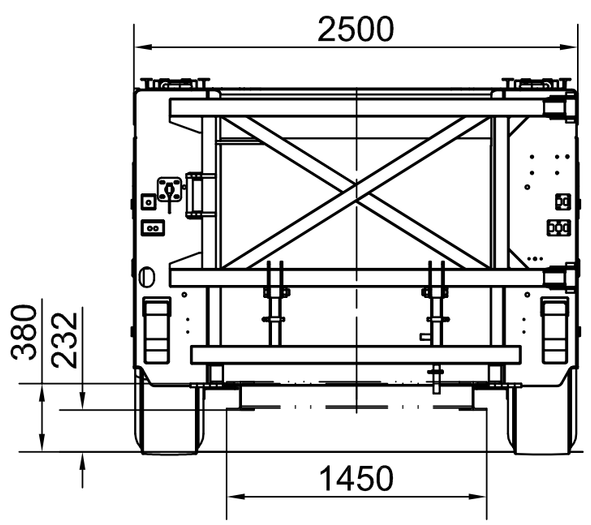

Project drawing !

All mentioned dimensions are approximate dimensions.
They can be changed according to requested execution!

The vehicle is shown in loaded condition.

All data are subject to change.

Langendorf GmbH Waltrop			Maßstab : / Gewicht : Werkstoff : Art.-Nr : Zeichnung CAD erstellt
	Allgemeintoleranz ISO 2768-m/DIN 8570-B	Oberfl.: ISO 1302 Kanten: DIN 6784	Projekt SB LL10200, PL2950/3500, LB1470
	Datum	Name	
Bear.	10.07.09	Wulhorst	
Gepr.			
Norm			
Gemäß DIN 34 behalten wir uns für diese Unterlage alle Rechte vor!			1275554-02-A
Zust. / Änderung / Datum / Name	Urspr.:		(Ers.f.:) / (Ers.d.:)

Blatt 1 / 1 Bl.