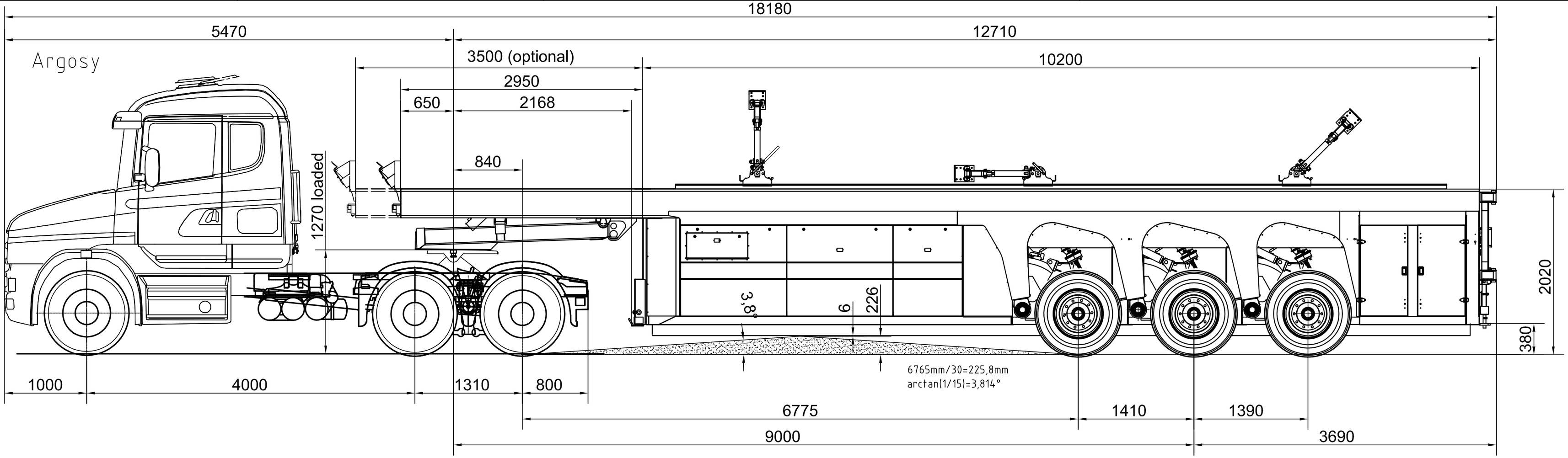

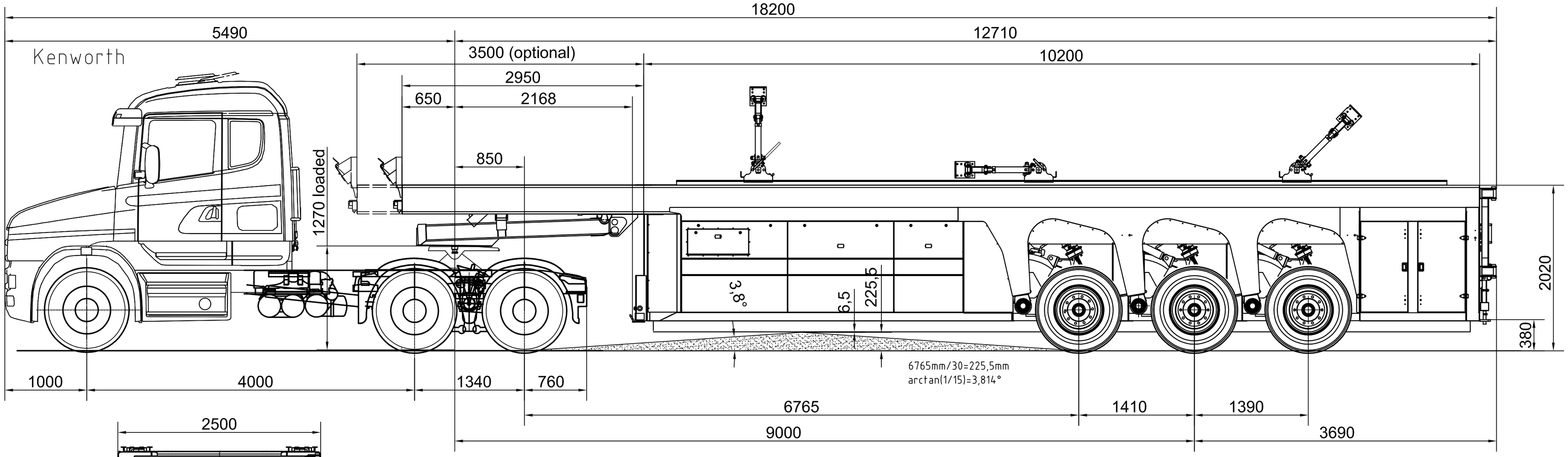

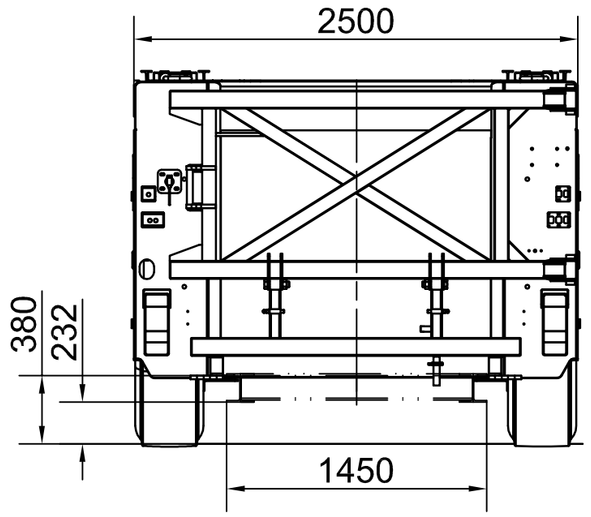

Project drawing !

All mentioned dimensions are approximate dimensions.
They can be changed according to requested execution!

The vehicle is shown in loaded condition.

All data are subject to change.

Langendorf GmbH *Waltrop*				Maßstab :		Gewicht :
				Werkstoff :		
				Art.-Nr :		
				Zeichnung CAD erstellt		
				Allgemeintoleranz ISO 2768-m/DIN 8570-B	Oberfl.: ISO 1302 Kanten: DIN 6784	Projekt SB
				Datum	Name	LL10200, PL2950/3500, LB1470
				Bear. 10.07.09	Wulhorst	
				Gepr.		
				Norm		
				Gemäß DIN 34 behalten wir uns für diese Unterlage alle Rechte vor!		1275554-02-A
Zust.	Änderung	Datum	Name	Urspr.:	(Ers.f.:)	(Ers.d.:)

Blatt 1 / 1 Bl.